# Spültisch-Mischbatterie mit Druckausgleichsfunktion SECURITHERM EP



Art. 2564T4EP

Hoher Einhebelmischer für Einlochmontage mit Druckausgleichs-Kartusche

**Brutto-Preis o. MwSt. Österreich 2026: 339,62 €**

## BESCHREIBUNG

**Spültisch-Mischbatterie mit Druckausgleichsfunktion SECURITHERM EP - Art. 2564T4EP**

Hoher Spültisch-Einhebelmischer mit Druckausgleichsfunktion SECURITHERM für Standmontage.
Einhebelmischer für Einlochmontage mit Schwenkauslauf H. 305 L. 220.
Hohe Mischbatterie mit Hygiene-Strahlregler, geeignet zur Anbringung eines endständigen Wasserfilters BIOFIL.
Absoluter Verbrühungsschutz: reduziert die Warmwassermenge bei Kaltwasserausfall (und umgekehrt).
Konstante Entnahmetemperatur unabhängig von Druck- oder Durchflussschwankungen.
Keramikkartusche Ø 35 mit Druckausgleichsfunktion mit voreingestellter Warmwasserbegrenzung.
Körper und Auslauf innen glatt (begrenzt Bakterienablagerungen).
Einfache thermische Desinfektion möglich ohne Demontage des Bediengriffs oder Absperren der Kaltwasserversorgung.
Durchflussmenge begrenzt auf 9 l/min bei 3 bar.
Körper und Sockel aus Messing verchromt.
Hygienehebel L. 185 für Betätigung ohne Handkontakt.
Flexible PEX-Anschlussschläuche G 3/8 mit Schutzfiltern und Rückflussverhinderern.
Verstärkte Befestigungen und Verdrehsicherung durch 2 Edelstahlbolzen.
Einhebelmischer mit Druckausgleichsfunktion besonders für Gesundheitseinrichtungen, Seniorenheime, Krankenhäuser und Kliniken geeignet.
Einloch-Mischbatterie für bewegungseingeschränkte Personen geeignet.
Mischbatterie mit 30 Jahren Garantie.

## VORTEILE

- EP: reduziert Warmwassermenge bei Ausfall TW
- EP-Technologie: reduziert Druckschwankungen
- Thermische Desinfektion ohne Demontage des Hebels
- Hygiene: glatte Innenfl. begrenzen Keimwachstum

## TECHNISCHE DATEN

**Spültisch-Mischbatterie mit Druckausgleichsfunktion SECURITHERM EP - Art. 2564T4EP**

| | |
|---|---|
| Anschluss | G 3/8 |
| Technologie | SECURITHERM EP |
| Höhe | 462 mm |
| Auslaufhöhe | 305 mm |
| Auslauflänge | 220 mm |
| Durchflussmenge | 9 l/min bei 3 bar |
| Temperaturanschlag | JA |

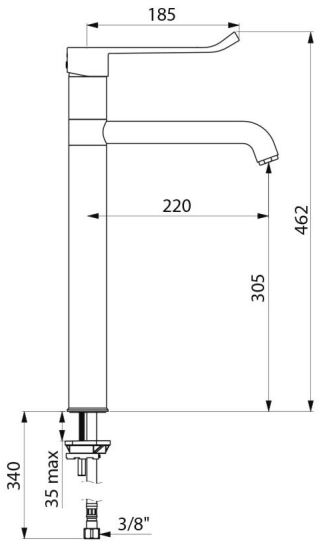

| | |
|---|---|
| Oberfläche | Messing verchromt |
| Normen und Zertifizierungen | ACS WRAS |
| Garantie | 30 JAHRE |
| Ersatzteilsicherheit | 50 JAHRE |