Elektronische Mischbatterie BLACK BINOPTIC MIX



Art. 488MCHB

Batteriebetrieb, H. 170 mm

Brutto-Preis o. MwSt. Österreich 2026: 807,47 €

BESCHREIBUNG

Elektronische Mischbatterie BLACK BINOPTIC MIX - Art. 488MCHB

Elektronische Waschtisch-Mischbatterie matt schwarz für Standmontage:
Externe Elektronik-Box IP65.
Betrieb mit 6V-Lithium-Batterien Typ CR 17345.
Durchflussmenge voreingestellt auf 3 l/min bei 3 bar, einstellbar von 1,4 bis 6 l/min.
Verkalkungsarmer Strahlregler.
Programmierbare Hygienespülung (Werkseinstellung ~60 Sekunden alle 24 h nach der letzten Nutzung).
Aktiv-Infrarotsensor mit Präsenzerfassung, optimierte Position am Kopfende.
Körper aus Messing verchromt.
Oberfläche Chrom matt schwarz.
PEX-Anschlussschläuche mit Schutzfiltern und Magnetventilen G 3/8B.
Verstärkte Befestigung und Verdrehsicherung durch 2 Edelstahlbolzen.
Antiblockiersicherheit gegen Durchlaufen.
Auslauf innen glatt und mit geringem Wasservolumen (begrenzt Bakterienablagerungen).
Seitlicher, langer und ergonomischer Mischhebel mit einstellbarer Warmwasserbegrenzung.
Tropfhöhe: 170 mm für Halbeinbaubecken.
Geeignet für bewegungseingeschränkte Personen.
30 Jahre Garantie.

VORTEILE

- 90 % Wasserersparnis
- Hygiene: handkontaktfreie Betätigung
- Wartungshilfe über Diagnose-LED

TECHNISCHE DATEN

Elektronische Mischbatterie BLACK BINOPTIC MIX - Art. 488MCHB

Versorgung	6V-Batterie
Anschluss	G 3/8B
Technologie	Elektronisch
Auslaufhöhe	170 mm
Auslauflänge	175 mm
Durchflussmenge	3 l/min
Oberfläche	Chrom matt schwarz
Normen und Zertifizierungen	ACS
Garantie	30 JAHRE

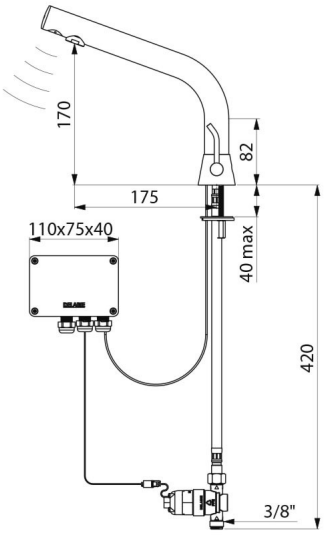

Ersatzteilsicherheit	