Duschelement mit sequentieller Mischbatterie SECURITHERM



Art. H9634

Sequentiell gesteuerte Thermostatarmatur

Brutto-Preis o. MwSt. Österreich 2026: 755,23 €

BESCHREIBUNG

Duschelement mit sequentieller Mischbatterie SECURITHERM - Art. H9634

Duschelement SECURITHERM aus anodisiertem Aluminium für Aufputzmontage.
Thermostat-Mischbatterie SECURITHERM mit sequentieller Steuerung (nicht selbstschließend).
Temperatur einstellbar: Kaltwasser bis 39 °C.
Verriegelter Temperaturanschlag bei 39 °C, einstellbar.
Verbrühungsschutz: automatisches Schließen bei Kaltwasserausfall.
Vermeidung Kaltwasserschock: automatisches Schließen bei Warmwasserausfall.
Geeignet für thermische Desinfektionen.
Durchflussmenge 6 l/min bei 3 bar.
Brausekopf ROUND verchromt, vandalengeschützt und verkalkungsarm mit automatischem Durchflussmengenregler.
Komfort-Regenstrahl.
Hygienehebel L. 100 mm.
Anschluss verdeckt mit flexiblen Schläuchen G 1/2B.
Verdeckte Befestigungen.
Schutzfilter.
30 Jahre Garantie.

VORTEILE

- SECURITHERM: optimierter Verbrühungsschutz
- Ohne Rückflussverhinderer in den Anschlüssen
- Mit Thermostat: für maximale Temperaturstabilität
- Sequentielles Öffnen/Schließen über Kaltwasser

TECHNISCHE DATEN

Duschelement mit sequentieller Mischbatterie SECURITHERM - Art. H9634

Versorgung	Anschluss verdeckt mit flexiblen Schläuchen G 1/2B
Anschluss	G 1/2B
Technologie	Sequentielle SECURITHERM Thermostatarmatur
Höhe	1.050 mm
Breite	210 mm
Durchflussmenge	6 l/min
Temperaturanschlag	39 °C
Oberfläche	Aluminium
Normen und Zertifizierungen	ACS

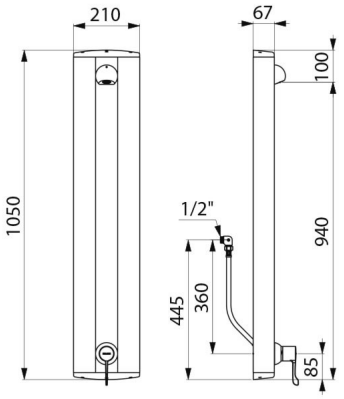

Garantie	
Ersatzteilsicherheit	