Duschelement SECURITHERM

Art. 792320

Selbstschließend, mit Thermostat und zwei Oberteilen

Brutto-Preis o. MwSt. Österreich 2026: 1.074,44 €



BESCHREIBUNG

Duschelement SECURITHERM - Art. 792320

Selbstschluss-Duschelement mit Thermostat und zwei Oberteilen:
Gehäuse aus anodisiertem Aluminium für Aufputzmontage.
Anschluss von oben mit geraden Vorabsperrungen G 1/2B.
Thermostat-Mischbatterie für Brause SECURITHERM.
Temperatur einstellbar: Kaltwasser bis 38 °C; 1. Temperaturanschlag bei 38 °C, 2. Anschlag bei 41 °C.
Verbrühungsschutz: automatisches Schließen bei Kaltwasserausfall.
Vermeidung Kaltwasserschock: automatisches Schließen bei Warmwasserausfall.
Geeignet für thermische Desinfektionen.
Besonders leichte Betätigung.
Brausekopf ROUND verchromt, vandalengeschützt und verkalkungsarm mit automatischem Durchflussmengenregler 6 l/min bei 3 bar.
Handbrause mit Brauseschlauch abnehmbar durch Schnellkupplung mit Wasserstop und Wandhalter im Lieferumfang enthalten.
2 Selbstschluss-Oberteile mit Laufzeit ~30 Sekunden für Betätigung des festen Brausekopfes ROUND und der Handbrause mit Brauseschlauch.
Verdeckte Befestigungen.
Mit Schutzfiltern und Rückflussverhinderern.
Duschelement geeignet für bewegungseingeschränkte Personen.
30 Jahre Garantie.

VORTEILE

- Thermostatgesteuerte Temperaturregelung
- Sofortiges Schließen bei Kaltwasserausfall
- 80 % Wasserersparnis
- Gehäuse aus Aluminium, Armaturenkörper aus Messing

TECHNISCHE DATEN

Duschelement SECURITHERM - Art. 792320

Anschluss	G 1/2B
Technologie	Selbstschließend
Höhe	1.050 mm
Tiefe	65 mm
Breite	210 mm
Durchflussmenge	6 l/min
Temperaturanschlag	Thermostatgesteuert
Oberfläche	Aluminium
Normen und Zertifizierungen	ACS STF

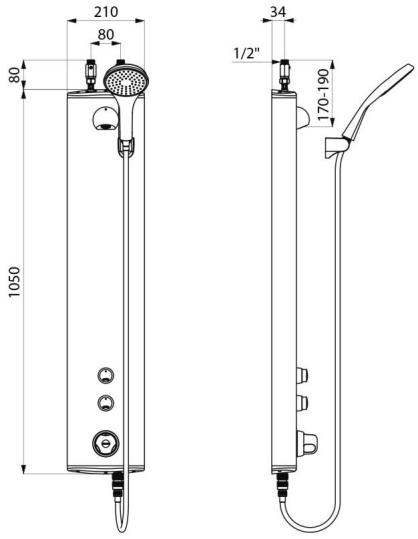

Garantie	

© DELABIE