Waschtischarmatur mit Druckausgleichsfunktion SECURITHERM EP



Art. 2446EP

Mischbatterie für Wandmontage mit Schwenkauslauf L. 150, Bügelgriff

Brutto-Preis o. MwSt. Österreich 2026: 404,64 €

BESCHREIBUNG

Waschtischarmatur mit Druckausgleichsfunktion SECURITHERM EP - Art. 2446EP

Waschtisch-Einhebelmischer für Wandmontage mit Druckausgleichsfunktion SECURITHERM.
Mischbatterie für Wandmontage mit flachem Schwenkauslauf unten L. 150 und Hygiene-Strahlregler, geeignet zur Anbringung eines endständigen Wasserfilters BIOFIL.
Absoluter Verbrühungsschutz: reduziert die Warmwassermenge bei Kaltwasserausfall (und umgekehrt).
Konstante Temperatur unabhängig von Druck- oder Durchflussschwankungen im Leitungsnetz.
Securitouch Abschirmung gegen Verbrühung am Armaturengehäuse.
Keramikkartusche Ø 40 mit Druckausgleichsfunktion und voreingestellter Warmwasserbegrenzung.
Körper und Auslauf innen glatt und mit minimalem Wasservolumen (begrenzt Bakterienablagerungen).
Durchflussmenge begrenzt auf 5 l/min.
Körper aus Messing verchromt.
Betätigung durch Bügelgriff.
Mischbatterie mit S-Anschlüssen STOP/CHECK G 1/2B x G 3/4B speziell konzipiert für die Anforderungen im Gesundheitsbereich.
Empfohlene Montagehöhe: 110-200 mm über dem Beckenrand.
Einhebelmischer besonders geeignet für Gesundheitseinrichtungen, Seniorenheime, Krankenhäuser und Kliniken.
Mischbatterie geeignet für bewegungseingeschränkte Personen.
Mischbatterie mit 30 Jahren Garantie.

VORTEILE

- EP-Technologie: reduziert TWW-Menge bei TW-Ausfall
- Securitouch: Abschirmung gg. Verbrühen am Gehäuse
- EP-Technologie: reduziert Druckschwankungen
- Hygiene: innen glatt, begrenzt Keimwachstum

TECHNISCHE DATEN

Waschtischarmatur mit Druckausgleichsfunktion SECURITHERM EP - Art. 2446EP

Anschluss	G 1/2B
Technologie	Mischbatterie SECURITHERM EP, Securitouch
Auslauflänge	150 mm
Durchflussmenge	5 l/min
Temperaturanschlag	JA
Oberfläche	Messing verchromt

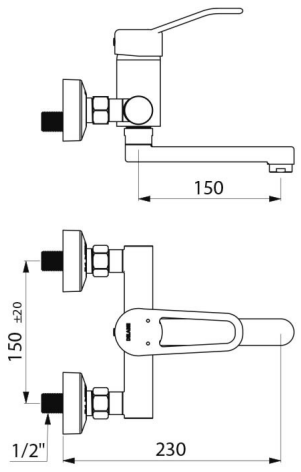

Normen und Zertifizierungen	ACS, BELGAQUA, WRAS,
Garantie	30 JAHRE
Ersatzteilsicherheit	50 JAHRE