Geschirrspülbrause-Garnitur weiß ohne Armatur



Art. 433020

Ohne Auslaufventil

Brutto-Preis o. MwSt. Österreich 2026: **544,52 €**

BESCHREIBUNG

Geschirrspülbrause-Garnitur weiß ohne Armatur - Art. 433020

Geschirrspülbrause-Garnitur weiß ohne Armatur, geeignet für die intensive Nutzung in Großküchen.
Ausführung ohne Auslaufventil.
Handbrause weiß mit einstellbarem Strahl, Durchflussmenge 9 l/min (Art. 433000).
Handbrause mit verkalkungsarmer Düse und Stoßschutz.
Panzerschlauch L. 0,95 m weiß Lebensmittelqualität.
Langes Steigrohr 3/4" aus Edelstahl.
Einstellbare Wandbefestigung.
Edelstahl-Tragfeder.
30 Jahre Garantie.
Ausführung ohne Armatur, als Komplettset zur Reparatur bestehender Geschirrspülbrausen.

VORTEILE

- Verdrehschutz-Verschraubung und PVC-Panzerung
- Komfort: Handbrause mit einstellbarem Strahl
- Langlebigkeit: Hochleistungsschlauch
- Hygiene: PVC-Schlauch, verkalkungsarme Handbr.

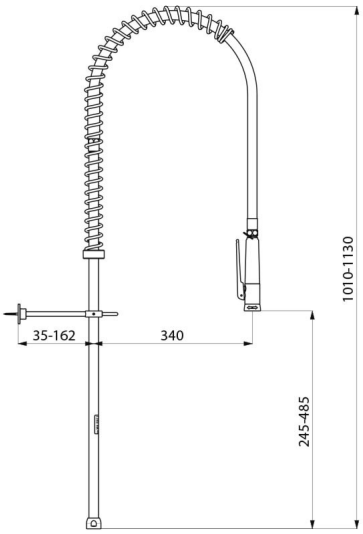

TECHNISCHE DATEN

Geschirrspülbrause-Garnitur weiß ohne Armatur - Art. 433020

Anschluss	3/4"
Höhe	1.010-1.130 mm
Auslaufhöhe	245-485 mm
Durchflussmenge	abhängig von der Armatur
Wandabstand	35-162 mm
Oberfläche	Edelstahl
Normen und Zertifizierungen	ACS
Garantie	30 JAHRE