Duschsystem SECURITHERM mit Thermostat

Art. H9739SKIT

Set mit Brause-Thermostatarmatur

Brutto-Preis o. MwSt. Österreich 2026: 440,63 €



BESCHREIBUNG

Duschsystem SECURITHERM mit Thermostat - Art. H9739SKIT

Duschsystem mit Zweigriff-Thermostatarmatur SECURITHERM.
• Brausearmatur mit verkalkungsarmer Thermostatkartusche:
Mischbatterie mit Verbrühungsschutz: automatisches Schließen bei Ausfall der Kaltwasserversorgung.
Vermeidung Kaltwasserschock: automatisches Schließen bei Ausfall der Warmwasserversorgung.
Temperaturwahl durch verkalkungsarme Thermostatkartusche.
Mengenwahl durch Keramikoberteil mit 1/4-Umdrehung.
Temperatureinstellbereich von 25 °C bis 40 °C mit entriegelbarem Temperaturanschlag bei 38 °C.
Einfache thermische Desinfektionen möglich ohne Demontage des Bediengriffs oder Abschaltung der Kaltwasserversorgung.
Durchflussmenge reguliert auf 9 l/min.
Körper aus Messing verchromt mit CLASSIC-Bediengriffen.
Brauseabgang G 1/2B.
Rückflussverhinderer und Schutzfilter in den Muttern G 3/4B integriert.
Mischbatterie mit 2 Standard S-Anschlüssen G 1/2B x G 3/4B.
• Höhenverstellbare Handbrause (Art. 813) auf verchromter Brausestange (Art. 821) mit Seifenablage und Brauseschlauch (Art. 836T1).
• Fallsicherung für Handbrause (Art. 830).
Mischbatterie besonders geeignet für Gesundheitseinrichtungen, Seniorenheime, Krankenhäuser und Kliniken.
Thermostat-Mischbatterie geeignet für bewegungseingeschränkte Personen.
Duschsystem mit 30 Jahren Garantie.

VORTEILE

- SECURITHERM: optimierter Verbrühungsschutz
- Voreingestellte Maximaltemperatur-Begrenzung
- Mit Thermostat: für maximale Temperaturstabilität
- Ergonomie: Bediengriffe für leichte Handhabung

TECHNISCHE DATEN

Duschsystem SECURITHERM mit Thermostat - Art. H9739SKIT

Anschluss	G 1/2B
Technologie	Thermostatarmatur SECURITHERM
Tiefe	73 mm
Länge	280 mm
Durchflussmenge	9 l/min
Temperaturanschlag	JA
Oberfläche	Messing verchromt
Normen und Zertifizierungen	ACS

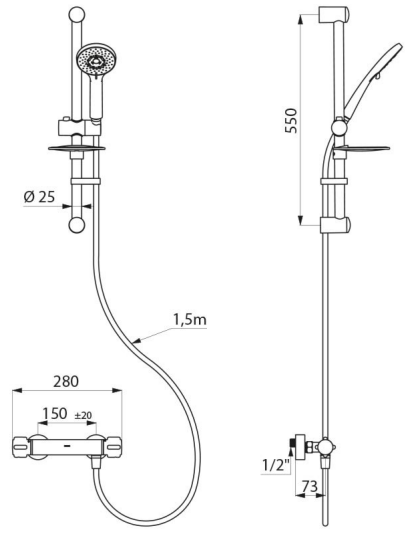

Garantie	
Ersatzteilsicherheit	