# Selbstschluss-Mischbatterie TEMPOMIX 3



Art. 794120S

Leichte Betätigung, Standmontage, satinierter Edelstahl, H.255

## BESCHREIBUNG

**Selbstschluss-Mischbatterie TEMPOMIX 3 - Art. 794120S**

Einhand-Selbstschlussmischer für Waschtisch, Standmontage:
Besonders leichte Betätigung.
Temperatureinstellung und Auslösung über den Bediengriff.
Laufzeit voreingestellt auf ~7 Sekunden, einstellbar von 6 bis 9 Sekunden.
Durchflussmenge voreingestellt auf 3 l/min bei 3 bar, einstellbar von 3 bis 6 l/min.
Verkalkungsarmer, vandalengeschützter Strahlregler.
Körper aus satiniertem Edelstahl, Höhe von 255 mm für Aufsatzbecken.
PEX-Anschlussschläuche G 3/8 mit Schutzfiltern und Rückflussverhinderern.
Verstärkte Befestigung durch Kontermutter.
Einstellbare Warmwasserbegrenzung.
Geeignet für bewegungseingeschränkte Personen.
30 Jahre Garantie.

## VORTEILE

- Design
- Hohe Wasserersparnis von 85 %
- Besonders leichte Betätigung
- Verstärkte Befestigungen

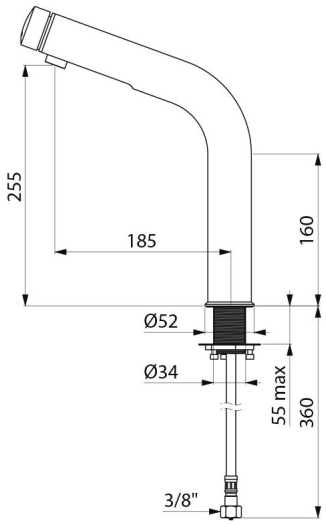


## TECHNISCHE DATEN

**Selbstschluss-Mischbatterie TEMPOMIX 3 - Art. 794120S**

| | |
|---|---|
| Anschluss | G 3/8 |
| Technologie | Selbstschließend |
| Auslaufhöhe | 255 mm |
| Durchflussmenge | 3 l/min |
| Oberfläche | Satiniert |
| Normen und Zertifizierungen | BELGAQUA, ACS, DVGW, WRAS |
| Garantie | 30 JAHRE |