Be-Line® Stützklappgriff mit Fuß schwarz, L. 850 mm



Art. 511963BK

Aluminium pulverbeschichtet matt schwarz

BESCHREIBUNG

Be-Line® Stützklappgriff mit Fuß schwarz, L. 850 mm - Art. 511963BK

Be-Line® Stützklappgriff mit Fuß für bewegungseingeschränkte Personen.
Bietet in heruntergeklappter Position Halt und Hilfe beim Aufrichten sowie beim Transfer für WC oder Dusche.
Ermöglicht in hochgeklappter Position den seitlichen Zugang.
Abnehmbar: leicht abzuklipsen, mit Diebstahlsicherung; Anzahl an Griffen in öffentlichen Einrichtungen sowie Nachinstallation je nach Bedarf.
Beispiel: Hotels oder Krankenhäuser, die nur zeitweise bewegungseingeschränkte Personen beherbergen.
Klappgriff mit Arretierung in vertikaler Position und abgebremstem Herunterklappen.
Aluminiumrohr.
Abgerundetes Profil Ø 42 mit ergonomischer, flacher Vorderseite: verhindert Verdrehen der Hand am Griff und gewährleistet optimale Griffsicherheit.
Oberfläche pulverbeschichtet matt schwarz für visuell kontrastierende Gestaltung zu hellen Wänden.
Antibakterielle Behandlung: optimaler Schutz gegen Bakterienwachstum.
Homogene Oberfläche erleichtert die Reinigung und gewährleistet bessere Hygiene.
Verdeckte Befestigungen durch Edelstahlflansch Werkstoff 1.4301, Stärke 5 mm.
Edelstahlschrauben Ø 8 x 70 mm für Massivwand im Lieferumfang enthalten.
Fuß dient als verstärkte Stütze, falls die Wandbefestigung allein nicht ausreicht.
Maße: 850 x 825 x 120 mm.
Fußhöhe einstellbar: von 760 bis 780 mm.
Auf mehr als 200 kg getestet, empfohlenes Maximalgewicht des Nutzers: 135 kg.
30 Jahre Garantie auf den Klappgriff.
CE-Kennzeichnung.

VORTEILE

- Innovatives Design für Alle, matt schwarz
- Abnehmbar: leicht abzuklipsen
- Komfort: Vorderseite verhindert Verdrehen der Hand
- Auf mehr als 200 kg getestet

TECHNISCHE DATEN

Be-Line® Stützklappgriff mit Fuß schwarz, L. 850 mm - Art. 511963BK

Höhe	760-780 mm, zusammengeklappt 1105 mm
Länge	850 mm
Breite	120 mm
Durchmesser	Ø 42
Oberfläche	Aluminium époxy noir mat / pulverbeschichtet matt schwarz
Normen und Zertifizierungen	CE

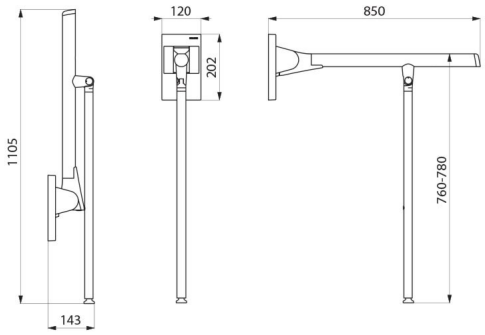

Garantie	

© DELABIE