TEMPOFLUX 3 für WC mit Fernbetätigung AB

Art. 763300

Selbstschluss-Druckspüler mit bes. leichter Fernbetätigung, AB, UP



BESCHREIBUNG

TEMPOFLUX 3 für WC mit Fernbetätigung AB - Art. 763300

Druckspüler: direkter Anschluss an das Leitungsnetz:
Abdeckplatte mit Zugang zu den Mechanismen aus Edelstahl satiniert 186 x 186 mm.
Selbstschluss-Betätigungsplatte aus Edelstahl satiniert mit Druckknöpfe verchromt 90 x 90 mm.
Verdeckte Schraubbefestigung der Betätigungsplatten.
Wasserdichter Unterputzkasten:
- Flansch mit integrierter Dichtung.
- Spülwasseranschluss außerhalb des Kastens und Wartung von vorne.
- Geeignet für Wandstärken von 10 bis 120 mm (die Einbautiefe des Unterputzkastens beträgt mindestens 93 mm).
- Anpassbar an Standard- oder „Pipe-in-pipe“-Rohrleitungen.
- Vorabsperrung mit Durchflussmengeneinstellung integriert und von vorne zugänglich.
- Kartusche und Filter integriert und von vorne zugänglich.
- Spülarmatur TEMPOFLUX 3 G 3/4 geeignet für Regenwasser.
- Rohrunterbrecher im Inneren des Unterputzkastens.

Besonders leichte Betätigung.
Antiblockiersicherheit AB: Das Wasser fließt erst nach Loslassen des Bedienknopfes.
Zweimengenspülung 3l/6l einstellbar auf 2l/4l.
Abgang mit Steckmuffe für PVC-Rohr Ø 26/32.
Geräuschpegel gemäß DIN EN 12541 Klasse II.
Versorgungsanschluss: freier Innendurchmesser mindestens 20 mm.
Berechnungsdurchfluss: 1 l/Sek. bei 1 bar Fließdruck.
Geeignet für spülrandlose WCs.
Geeignet für bewegungseingeschränkte Personen.
30 Jahre Garantie.

VORTEILE

- Seitliche bes. leichte Betätigung: Barrierefrei
- Bedienknöpfe AB & Platten aus Edst. satiniert
- Zuverlässiges System & leichte Wartung von vorne
- Zweimengenspülung 3l/6l einstellbar auf 2l/4l

TECHNISCHE DATEN

TEMPOFLUX 3 für WC mit Fernbetätigung AB - Art. 763300

Anschluss	G 3/4
Technologie	Selbstschließend und Fernbetätigung
Länge	186 mm
Breite	186 mm
Oberfläche	Edelstahl satiniert
Normen und Zertifizierungen	BELGAQUA

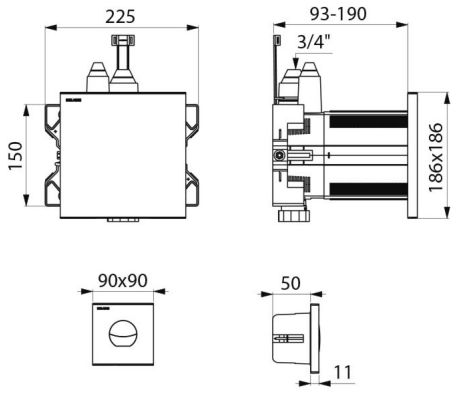

Garantie	

© DELABIE