Wickeltisch

Art. 510700

Wickeltisch für Wandmontage



BESCHREIBUNG

Wickeltisch - Art. 510700

Wickeltisch für Wandmontage.
Mit einstellbarem Gurt, der sich perfekt an die Körperform des zu wickelnden Babys anpasst.
Für ein Kind bis 11 kg oder 12 Monate.
Hochwiderstandsfähiges Polyethylen (HDPE).
Minimaler Platzbedarf: Arretierung in vertikaler Position.
Abgebremstes Herunterklappen.
Vereinfachte Reinigung: Oberfläche leicht zu reinigen.
Entspricht den Normen EN 12221.
Maße: ausgeklappt 585 x 855 x 495 mm, geschlossen 107 x 855 x 585 mm.
Gewicht des Wickeltischs: 11,5 kg.
Wickeltisch für Wandmontage mit 30 Jahren Garantie.

VORTEILE

- Oberfläche einfach zu reinigen
- An die Form des Babys anpassbarer Gurt
- Arretierung in vertikaler Position
- Entspricht den Normen EN 12221

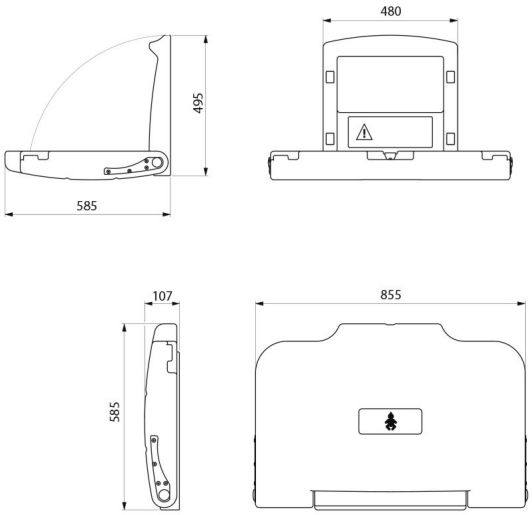

TECHNISCHE DATEN

Wickeltisch - Art. 510700

Tiefe	107 mm
Länge	855 mm
Breite	585 mm
Oberfläche	Hochwiderstandsfähiges Polyethylen (HDPE)
Normen und Zertifizierungen	CE
Garantie	30 JAHRE