Waschtisch-Einhebelmischer mit Druckausgleichsfunktion SECURITHERM EP

Art. 2870T1EP

Hoher Einhebelmischer für Einlochmontage mit Druckausgleichs-Kartusche



BESCHREIBUNG

Waschtisch-Einhebelmischer mit Druckausgleichsfunktion SECURITHERM EP - Art. 2870T1EP

Hoher Waschtisch-Einhebelmischer mit Druckausgleichsfunktion SECURITHERM für Standmontage.
Einhebelmischer für Einlochmontage mit hohem Schwenkauslauf H. 180.
Mischbatterie mit 2 abnehmbaren Edelstahlausläufen.
Absoluter Verbrühungsschutz: reduziert die Warmwassermenge bei Kaltwasserausfall (und umgekehrt).
Keramikkartusche Ø 35 mit Druckausgleichsfunktion mit voreingestellter Warmwasserbegrenzung.
Körper und Auslauf innen glatt (begrenzt Bakterienablagerungen).
Einfache thermische Desinfektionen möglich ohne Demontage des Bedienhebels oder Absperren der Kaltwasserversorgung.
Durchflussmenge begrenzt auf 5 l/min bei 3 bar.
Körper und Sockel aus Messing verchromt.
Mit Hygienehebel L. 185 für Betätigung ohne Handkontakt.
Flexible PEX-Anschlussschläuche G 3/8 mit Schutzfiltern und Rückflussverhinderern.
Verstärkte Befestigung und Verdrehsicherung durch 2 Edelstahlbolzen.
Mischbatterie besonders geeignet für Gesundheitseinrichtungen, Seniorenheime, Krankenhäuser und Kliniken.
Geeignet für bewegungseingeschränkte Personen.
30 Jahre Garantie.

VORTEILE

- Hygiene: innen glatt, begrenzt Bakterien
- Thermische Desinfektion ohne Hebel-Demontage
- Voreingestellte Warmwasserbegrenzung
- Hygienehebel: handkontaktfreie Betätigung

TECHNISCHE DATEN

Waschtisch-Einhebelmischer mit Druckausgleichsfunktion SECURITHERM EP - Art. 2870T1EP

Anschluss	G 3/8
Technologie	BIOCLIP
Auslaufhöhe	180 mm
Auslauflänge	185 mm
Durchflussmenge	5 l/min
Oberfläche	Messing verchromt
Normen und Zertifizierungen	ACS BELGAQUA
Garantie	30 JAHRE

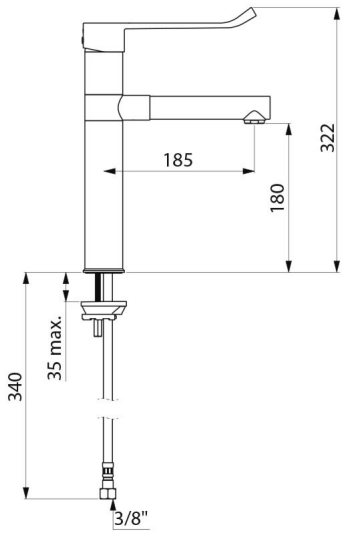

Ersatzteilsicherheit	