Waschtisch-Mischbatterie mit Druckausgleichsfunktion SECURITHERM EP



Art. 2564T5EP

Hoher Einhebelmischer für Einlochmontage mit Druckausgleichs-Kartusche

BESCHREIBUNG

Waschtisch-Mischbatterie mit Druckausgleichsfunktion SECURITHERM EP - Art. 2564T5EP

Waschtisch-Mischbatterie mit Druckausgleichsfunktion SECURITHERM für Standmontage.
Einloch-Einhebelmischer mit Schwenkauslauf H. 200 L. 170.
Hohe Mischbatterie mit Hygiene-Strahlformer BIOSAFE, geeignet zur Anbringung eines endständigen Wasserfilters BIOFIL.
Absoluter Verbrühungsschutz: reduziert die Warmwassermenge bei Kaltwasserausfall (und umgekehrt).
Konstante Temperatur, unabhängig von Druck- oder Durchflussschwankungen im Leitungsnetz.
Keramikkartusche Ø 35 mit Druckausgleichsfunktion und voreingestellter Warmwasserbegrenzung.
Körper und Auslauf innen glatt (begrenzt Bakterienablagerungen).
Einfache thermische Desinfektion möglich ohne Demontage des Bedienhebels oder Absperren der Kaltwasserversorgung.
Durchflussmenge reguliert auf 5 l/min.
Körper und Sockel aus Messing verchromt.
Hygienehebel L. 185 für Betätigung ohne Handkontakt.
Flexible PEX-Anschlussschläuche G3/8 mit Schutzfiltern und Rückflussverhinderern.
Verstärkte Befestigung und Verdrehsicherung durch 2 Edelstahlbolzen.
Einhebelmischer mit Druckausgleichsfunktion besonders geeignet für Gesundheitseinrichtungen, Seniorenheime, Krankenhäuser und Kliniken.
Einloch-Mischbatterie geeignet für bewegungseingeschränkte Personen.
Mischbatterie mit 30 Jahren Garantie.

VORTEILE

- EP-Technologie: reduziert TWW-Menge bei TW-Ausfall
- EP-Technologie: reduziert Druckschwankungen
- Thermische Desinfektion ohne Demontage
- Hygiene: innen glatt, begrenzt Keimwachstum

TECHNISCHE DATEN

Waschtisch-Mischbatterie mit Druckausgleichsfunktion SECURITHERM EP - Art. 2564T5EP

Anschluss	G 3/8
Technologie	Mischbatterie SECURITHERM EP
Höhe	362 mm
Auslaufhöhe	200 mm
Auslauflänge	170 mm
Durchflussmenge	5 l/min
Temperaturanschlag	JA
Oberfläche	Messing verchromt

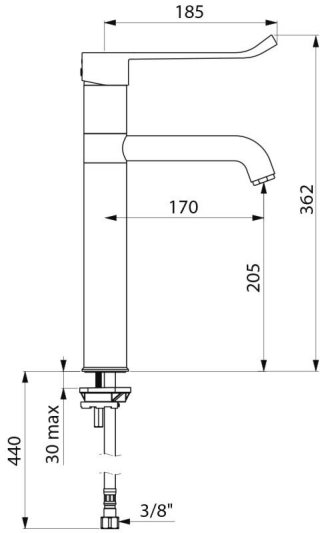

Normen und Zertifizierungen	ACS WRAS
Garantie	30 JAHRE GARANTIE
Ersatzteilsicherheit	50 JAHRE ERSATZTEILSICHERHEIT