# Duschelement mit sequentieller Mischbatterie SECURITHERM



Art. H9634

Sequentiell gesteuerte Thermostatarmatur

## BESCHREIBUNG

**Duschelement mit sequentieller Mischbatterie SECURITHERM - Art. H9634**

Duschelement SECURITHERM aus anodisiertem Aluminium für Aufputzmontage.
Thermostat-Mischbatterie SECURITHERM mit sequentieller Steuerung (nicht selbstschließend).
Temperatur einstellbar: Kaltwasser bis 39 °C.
Verriegelter Temperaturanschlag bei 39 °C, einstellbar.
Verbrühungsschutz: automatisches Schließen bei Kaltwasserausfall.
Vermeidung Kaltwasserschock: automatisches Schließen bei Warmwasserausfall.
Geeignet für thermische Desinfektionen.
Durchflussmenge 6 l/min bei 3 bar.
Brausekopf ROUND verchromt, vandalengeschützt und verkalkungsarm mit automatischem Durchflussmengenregler.
Komfort-Regenstrahl.
Hygienehebel L. 100 mm.
Anschluss verdeckt mit flexiblen Schläuchen G 1/2B.
Verdeckte Befestigungen.
Schutzfilter.
30 Jahre Garantie.

## VORTEILE

- SECURITHERM: optimierter Verbrühungsschutz
- Ohne Rückflussverhinderer in den Anschlüssen
- Mit Thermostat: für maximale Temperaturstabilität
- Sequentielles Öffnen/Schließen über Kaltwasser

## TECHNISCHE DATEN

**Duschelement mit sequentieller Mischbatterie SECURITHERM - Art. H9634**

| | |
|---|---|
| Versorgung | Anschluss verdeckt mit flexiblen Schläuchen G 1/2B |
| Anschluss | G 1/2B |
| Technologie | Sequentielle SECURITHERM Thermostatarmatur |
| Höhe | 1.050 mm |
| Breite | 210 mm |
| Durchflussmenge | 6 l/min |
| Temperaturanschlag | 39 °C |
| Oberfläche | Aluminium |
| Normen und Zertifizierungen | ACS |

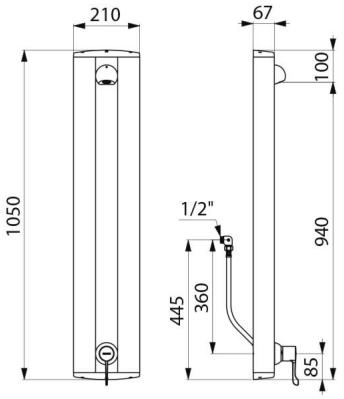

| | |
|---|---|
| Garantie |  |
| Ersatzteilsicherheit |  |