Kombi Papierhandtuchspender - Abfallbehälter Unterputz 10 Liter



Art. 510714S

Für Unterputzmontage

BESCHREIBUNG

Kombi Papierhandtuchspender - Abfallbehälter Unterputz 10 Liter - Art. 510714S

Papierhandtuchspender-Abfallbehälter-Kombination für Unterputzmontage.
Bakteriostatischer Edelstahl Werkstoff 1.4301 Seidenglanz.
Front mit Schloss und gleichschließendem DELABIE Schlüssel.
Verdeckte Befestigungen.
Papierhandtuchspender: Fassungsvermögen 400 bis 600 Blatt.
Abfallbehälter: Fassungsvermögen 10 Liter.
Edelstahlstärke: 1,2 mm.
Maße: 125 x 330 x 790 mm.
30 Jahre Garantie.

VORTEILE

- Vandalismushemmende Ausführung mit Schloss
- Modell zur Unterputzmontage
- Bakteriostatischer Edelstahl 1.4301
- Robustheit: Edelstahl Materialstärke 1 ,2 mm

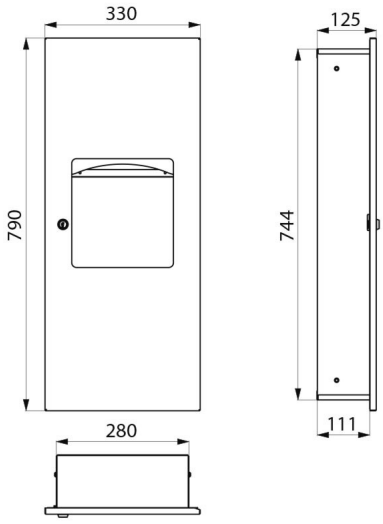

TECHNISCHE DATEN

Kombi Papierhandtuchspender - Abfallbehälter Unterputz 10 Liter - Art. 510714S

Höhe	790 mm
Tiefe	125 mm
Breite	330 mm
Materialstärke	1, 2 mm
Oberfläche	Edelstahl Werkstoff 1.4301 Seidenglanz
Normen und Zertifizierungen	
Garantie	