Waschtischarmatur mit Druckausgleichsfunktion SECURITHERM EP BIOCLIP



Art. 28201LEP

Abnehmbarer Einloch-Einhebelmischer H. 95 L. 120, Hygienehebel

BESCHREIBUNG

Waschtischarmatur mit Druckausgleichsfunktion SECURITHERM EP BIOCLIP - Art. 28201LEP

Waschtisch-Einhebelmischer mit Druckausgleichsfunktion für Standmontage.
Einhebelmischer BIOCLIP: Armatur vollständig abnehmbar zur Reinigung und Desinfektion.
Einloch-Mischbatterie mit Auslauf H. 95 L. 120 und Hygiene-Strahlformer BIOSAFE.
Geeignet zur Anbringung eines endständigen BIOFIL Wasserfilters.
Keramikkartusche Ø 35 mit Druckausgleichsfunktion und voreingestellter Warmwasserbegrenzung.
Einfache thermische Desinfektionen möglich ohne Demontage des Bediengriffs oder Absperren der Kaltwasserversorgung.
Absoluter Verbrühungsschutz: reduziert die Warmwassermenge bei Kaltwasserausfall (und umgekehrt).
Konstante Temperatur unabhängig von Druck- oder Durchflussschwankungen im Rohrnetz.
Körper und Auslauf innen glatt und mit geringem Wasservolumen.
Durchflussmenge begrenzt auf 5 l/min bei 3 bar.
Betätigung durch Hygienehebel L. 150.
Ergonomische Zugstange und Ablaufventil 1 1/4" aus Edelstahl.
Flexible PEX-Anschlussschläuche G 3/8.
Schutzfilter und Rückflussverhinderer.
Verstärkte Befestigungen und Verdrehsicherung durch 2 Edelstahlbolzen.
Einhebelmischer mit Druckausgleichsfunktion SECURITHERM besonders geeignet für Gesundheitseinrichtungen, Seniorenheime, Krankenhäuser und Kliniken.
Mischbatterie für Einlochmontage geeignet für bewegungseingeschränkte Personen.
Mischbatterie mit 30 Jahren Garantie.

VORTEILE

- Reduziert Warmwassermenge bei Kaltwasserausfall
- Hygiene: abnehmbar zur Entkalkung von innen
- Hygiene: innen glatt, begrenzt Bakterien
- EP-Technologie: reduziert Druckschwankungen

TECHNISCHE DATEN

Waschtischarmatur mit Druckausgleichsfunktion SECURITHERM EP BIOCLIP - Art. 28201LEP

Anschluss	G 3/8
Technologie	SECURITHERM EP BIOCLIP
Auslaufhöhe	95 mm
Auslauflänge	120 mm
Durchflussmenge	5 l/min bei 3 bar
Temperaturanschlag	JA
Oberfläche	Messing verchromt

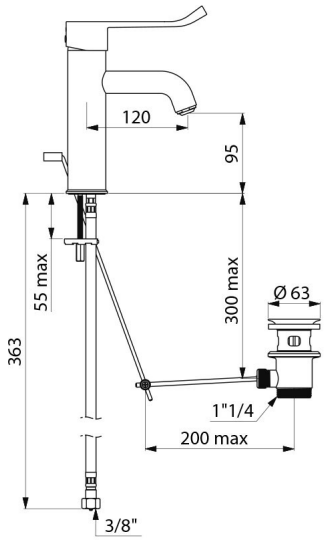

© DELABIE

Normen und Zertifizierungen	ACS BELGAQUA
Garantie	30 JAHRE GARANTIE
Ersatzteilsicherheit	50 JAHRE ERSATZTEILSICHERHEIT