Einhebelmischer BIOCLIP für Waschtisch

Art. 28201T

Abnehmbarer Einloch-Einhebelmischer H. 95 L. 120, Bediengriff



BESCHREIBUNG

Einhebelmischer BIOCLIP für Waschtisch - Art. 28201T

Waschtisch-Einhebelmischer für Standmontage.
Einhebelmischer BIOCLIP: Armatur vollständig abnehmbar zur Reinigung und Desinfektion.
Einloch-Mischbatterie mit geradem Auslauf H. 95 L. 120 mit Hygiene-Strahlregler.
Geeignet zur Anbringung eines endständigen BIOFIL Wasserfilters.
Keramikkartusche Ø 35 mit voreingestellter Warmwasserbegrenzung.
Einfache thermische Desinfektion möglich, ohne Demontage des Bediengriffs oder Abschaltung der Kaltwasserversorgung.
Körper und Auslauf innen glatt und mit geringem Wasservolumen.
Durchflussmenge begrenzt auf 5 l/min bei 3 bar.
Betätigung durch Bediengriff.
Ergonomische Zugstange und Ablaufventil 1 1/4" aus Edelstahl.
Mit flexiblen PEX-Anschlussschläuchen G 3/8.
Verstärkte Befestigungen und Verdrehsicherung durch 2 Edelstahlbolzen.
Einhebelmischer besonders geeignet für Gesundheitseinrichtungen, Seniorenheime, Krankenhäuser und Kliniken.
Mischbatterie für Einlochmontage geeignet für bewegungseingeschränkte Personen.
Mischbatterie mit 30 Jahren Garantie.
Modell ebenfalls in Ausführung mit Kupferanschlussrohren erhältlich.

VORTEILE

- Hygiene: abnehmbar zur Entkalkung von innen
- Hygiene: innen glatt, begrenzt Bakterien
- Mit voreingestellter Warmwasserbegrenzung
- Ergonomie: Bediengriff für leichte Handhabung

TECHNISCHE DATEN

Einhebelmischer BIOCLIP für Waschtisch - Art. 28201T

Anschluss	G 3/8
Technologie	Abnehmbare Mischbatterie BIOCLIP
Auslaufhöhe	95 mm
Auslauflänge	120 mm
Durchflussmenge	5 l/min bei 3 bar
Temperaturanschlag	JA
Oberfläche	Messing verchromt
Normen und Zertifizierungen	ACS
Garantie	30 JAHRE

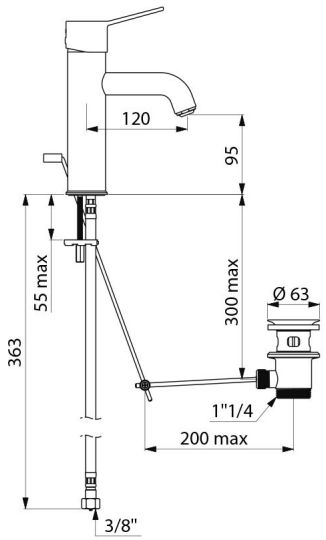

Ersatzteilsicherheit	