Waschtisch-Einhebelmischer BIOSAFE

Art. 2620

Einhebelmischer für Einlochmontage ohne Auslauf H. 95 L. 110



BESCHREIBUNG

Waschtisch-Einhebelmischer BIOSAFE - Art. 2620

Waschtisch-Einhebelmischer für Standmontage.
Einhebelmischer für Einlochmontage H. 95 L. 110.
Kein Auslauf: Hygiene-Strahlregler im Körper integriert.
Securitouch Abschirmung gegen Verbrühung am Armaturengehäuse.
Keramikkartusche Ø 35 mit voreingestellter Warmwasserbegrenzung.
Keine Gefahr einer ungewollten Vermischung von Warm- und Kaltwasser.
Ohne Rückflussverhinderer an den Zuläufen.
Einfache thermische Desinfektionen möglich ohne Demontage des Bedienhebels oder Abschaltung der Kaltwasserversorgung.
Mischbatterie mit Körper innen glatt und mit minimalem Wasservolumen (begrenzt Bakterienablagerungen).
Durchflussmenge limitiert auf 4 l/min.
Mit Bediengriff.
Ergonomische Zugstange und Ablaufventil 1 1/4" aus Edelstahl.
Beweglich gelagerte PEX-Anschlussschläuche G 3/8.
Verstärkte Befestigungen und Verdrehsicherung durch 2 Edelstahlbolzen.
Einhebelmischer besonders geeignet für Gesundheitseinrichtungen, Seniorenheime, Krankenhäuser und Kliniken.
Mischbatterie für Einlochmontage geeignet für bewegungseingeschränkte Personen.
Mischbatterie mit 30 Jahren Garantie.

VORTEILE

- Hygiene: Körper mit minimalem Wasservolumen
- Maximale Hygiene: kein Auslauf
- Thermische Desinfektion ohne Demontage des Hebels
- Mit voreingestellter Warmwasserbegrenzung

TECHNISCHE DATEN

Waschtisch-Einhebelmischer BIOSAFE - Art. 2620

Anschluss	G 3/8
Technologie	Einhebelmischer BIOSAFE
Höhe	180 mm
Länge	220 mm
Auslaufhöhe	95 mm
Auslauflänge	110 mm
Durchflussmenge	4 l/min
Temperaturanschlag	JA
Normen und Zertifizierungen	ACS NF

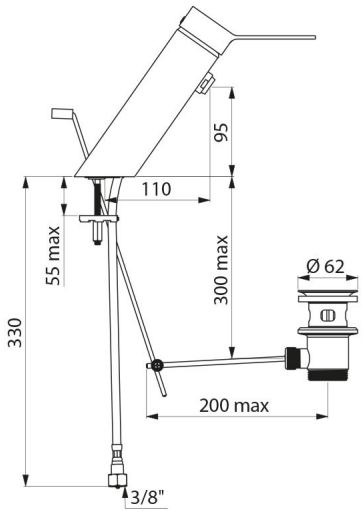

Garantie	
Ersatzteilsicherheit	