Duschelement SECURITHERM

Art. 792310

Mit Thermostat, selbstschließend



BESCHREIBUNG

Duschelement SECURITHERM - Art. 792310

Selbstschluss-Duschelement mit Thermostat:
Gehäuse aus anodisiertem Aluminium für Aufputzmontage.
Anschluss verdeckt mit flexiblen Schläuchen G 1/2B, ohne Vorabsperrungen.
Thermostat-Mischbatterie für Brause SECURITHERM.
Temperatur einstellbar: Kaltwasser bis 38 °C; 1. Temperaturanschlag bei 38 °C, 2. Anschlag bei 41 °C.
Verbrühungsschutz: automatisches Schließen bei Kaltwasserausfall.
Vermeidung Kaltwasserschock: automatisches Schließen bei Warmwasserausfall.
Geeignet für thermische Desinfektionen.
Besonders leichte Betätigung.
Brausearmatur mit Laufzeit ~30 Sekunden.
Durchflussmenge 6 l/min bei 3 bar.
Brausekopf ROUND verchromt, vandalengeschützt und verkalkungsarm mit automatischem Durchflussmengenregler.
Verdeckte Befestigungen.
Mit Schutzfiltern und Rückflussverhinderern.
Selbstschluss-Duschelement geeignet für bewegungseingeschränkte Personen.
30 Jahre Garantie.

VORTEILE

- Thermostatgesteuerte Temperaturregelung
- Sofortiges Schließen bei Kaltwasserausfall
- Wasserersparnis von 80 %
- Gehäuse aus Aluminium, Armaturenkörper aus Messing

TECHNISCHE DATEN

Duschelement SECURITHERM - Art. 792310

Anschluss	G 1/2B
Technologie	Selbstschließend
Höhe	1.050 mm
Tiefe	67 mm
Breite	210 mm
Durchflussmenge	6 l/min
Temperaturanschlag	Thermostatgesteuert
Oberfläche	Aluminium
Normen und Zertifizierungen	

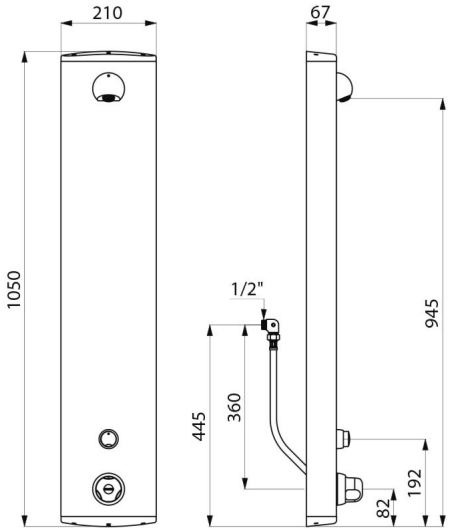

Garantie	

© DELABIE