Selbstentleerendes Duschsystem mit Einhebelmischer



Art. 2539SHYG

Einhebelmischer

BESCHREIBUNG

Selbstentleerendes Duschsystem mit Einhebelmischer - Art. 2539SHYG

Duschsystem mit Einhebelmischer und Entleerventil.
• Brausearmatur mit Keramikkartusche Ø 40 mit voreingestellter Warmwasserbegrenzung:
Durchflussmenge reguliert auf 9 l/min.
Körper aus Messing verchromt, mit Bügelgriff.
Brauseabgang G 1/2B mit integriertem Rückflussverhinderer.
Mit Standard S-Anschlüssen G 1/2B x G 3/4B.
• Handbrause (Art. 813) mit Brauseschlauch (Art. 834T3) und schwenkbarem verchromtem Wandhalter (Art. 845).
• Entleerventil gegen Stagnation G 1/2 x G 1/2B zur Anordnung zwischen Brauseabgang und Brauseschlauch, zur automatischen Entleerung von Brauseschlauch und Handbrause (begrenzt Bakterienwachstum) (Art. 880).
30 Jahre Garantie.

VORTEILE

- Mit voreingestellter Warmwasserbegrenzung
- Automatische Entleerung von Schlauch u. Handbrause
- Ergonomischer Bügelgriff für leichte Handhabung
- Wassererspanis: Durchflussmenge 9 l/min

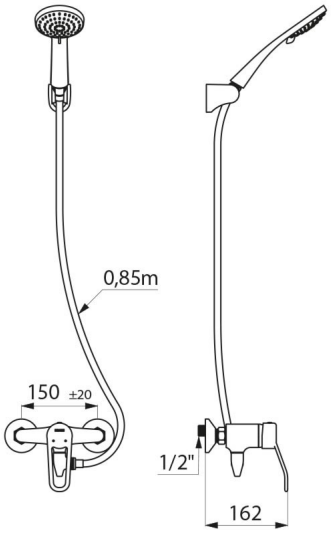

TECHNISCHE DATEN

Selbstentleerendes Duschsystem mit Einhebelmischer - Art. 2539SHYG

Anschluss	G 1/2B
Tiefe	162 mm
Breite	175 mm
Durchflussmenge	9 l/min
Oberfläche	Messing verchromt
Normen und Zertifizierungen	ACS
Garantie	30 JAHRE
Ersatzteilsicherheit	50 JAHRE