Duschsystem mit Einhebelmischer mit Druckausgleichsfunktion



Art. 2739EPSKIT

Duschsystem mit Mischbatterie EP Securitouch

BESCHREIBUNG

Duschsystem mit Einhebelmischer mit Druckausgleichsfunktion - Art. 2739EPSKIT

Duschsystem mit Einhebelmischer.
Duschsystem für Wandmontage mit Brause-Einhebelmischer EP.
• Einhebelmischer für Wandmontage mit Securitouch Abschirmung gegen Verbrühung am Armaturengehäuse.
Keramikkartusche Ø 40 mit Druckausgleichsfunktion (EP) und voreingestellter Warmwasserbegrenzung.
Absoluter Verbrühungsschutz: reduziert die Warmwassermenge bei Kaltwasserausfall (und umgekehrt).
Konstante Temperatur, unabhängig von Druck- oder Durchflussschwankungen.
Körper innen glatt und mit minimalem Wasservolumen.
Durchflussmenge reguliert auf 9 l/min.
Körper aus Messing verchromt und Bedienung mit Bügelgriff.
Brauseabgang G 1/2B mit integriertem Rückflussverhinderer.
Mischbatterie mit Standard S-Anschlüssen G 1/2B x G 3/4B.
Mit Schutzfiltern und Rückflussverhinderern.
• Höhenverstellbarer Brausekopf (Art. 813) auf verchromter Brausestange mit Brauseschieber (Art. 821) mit Seifenablage und Brauseschlauch (Art. 836T1).
• Fallsicherung für Handbrause (Art. 830).
Mischbatterie besonders geeignet für Gesundheitseinrichtungen, Seniorenheime, Krankenhäuser und Kliniken.
Einhebelmischer geeignet für bewegungseingeschränkte Personen.
Mischbatterie mit 30 Jahren Garantie.

VORTEILE

- Reduziert Warmwassermenge bei Kaltwasserausfall
- EP-Technologie: reduziert Temperaturschwankungen
- Securitouch: Abschirmung gegen Verbrühen
- Ergonomie: Bügelgriff für leichte Handhabung

TECHNISCHE DATEN

Duschsystem mit Einhebelmischer mit Druckausgleichsfunktion - Art. 2739EPSKIT

Anschluss	G 1/2B
Technologie	Einhebelmischer SECURITHERM mit Druckausgleichsfunktion
Tiefe	176 mm
Breite	182 mm
Durchflussmenge	9 l/min
Temperaturanschlag	JA
Oberfläche	Messing verchromt
Normen und Zertifizierungen	ACS

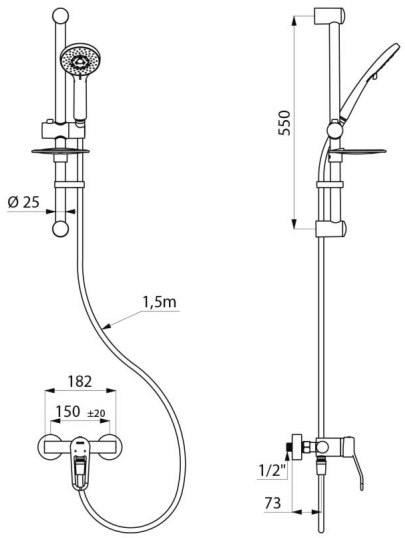

Garantie	
Ersatzteilsicherheit	