# Selbstentleerendes Duschsystem mit EP-Einhebelmischer



Art. 2739EPHYG

Set mit Brause-Einhebelmischer mit Druckausgleichsfunktion

## BESCHREIBUNG

**Selbstentleerendes Duschsystem mit EP-Einhebelmischer - Art. 2739EPHYG**

Duschsystem mit Einhebelmischer für Wandmontage.
Set für Brause mit Druckausgleichsfunktion SECURITHERM mit Entleerventil.
• Einhebelmischer für Wandmontage mit Securitouch Abschirmung gegen Verbrühung am Armaturengehäuse.
Keramikkartusche Ø 40 mit Druckausgleichsfunktion und voreingestellter Warmwasserbegrenzung.
Verbrühungsschutz: reduziert die Warmwassermenge bei Kaltwasserausfall (und umgekehrt).
Konstante Temperatur, unabhängig von Druck- oder Durchflussschwankungen im Leitungsnetz.
Körper innen glatt und mit minimalem Wasservolumen.
Durchflussmenge reguliert auf 9 l/min.
Körper aus Messing verchromt und Bedienung mit Bügelgriff.
Brauseabgang G 1/2B mit integriertem Rückflussverhinderer.
Mischbatterie mit S-Anschlüssen STOP/CHECK G 1/2B x G 3/4B.
Mit Schutzfiltern und Rückflussverhinderern.
• Handbrause (Art. 813) mit Brauseschlauch (Art. 836T3) und schwenkbarem verchromtem Wandhalter (Art. 845).
• Entleerventil gegen Stagnation G 1/2 x G 1/2B zur Anordnung zwischen Brauseabgang und Brauseschlauch, zur automatischen Entleerung von Brauseschlauch und Handbrause (Art. 880).
Mischbatterie besonders geeignet für Gesundheitseinrichtungen, Seniorenheime, Krankenhäuser und Kliniken.
Mischbatterie geeignet für bewegungseingeschränkte Personen.
Brausearmatur mit 30 Jahren Garantie.

## VORTEILE

- Reduziert Warmwassermenge bei Kaltwasserausfall
- EP-Technologie: reduziert Temperaturschwankungen
- Securitouch: Abschirmung gegen Verbrühen
- Maximale Hygiene: geringes Wasservolumen

## TECHNISCHE DATEN

**Selbstentleerendes Duschsystem mit EP-Einhebelmischer - Art. 2739EPHYG**

| | |
|---|---|
| Anschluss | G 1/2B |
| Technologie | Einhebelmischer SECURITHERM mit Druckausgleichsfunktion |
| Tiefe | 188 mm |
| Breite | 182 mm |
| Durchflussmenge | 9 l/min |
| Temperaturanschlag | JA |
| Oberfläche | Messing verchromt |

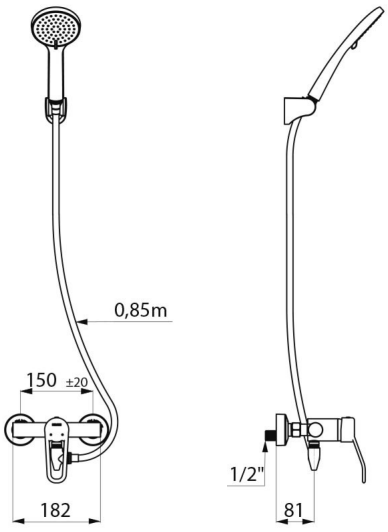

| | |
|---|---|
| Normen und Zertifizierungen | ACS |
| Garantie | 30 JAHRE GARANTIE |
| Ersatzteilsicherheit | 50 JAHRE ERSATZTEILSICHERHEIT |