Brause-Thermostatarmatur SECURITHERM Securitouch

Art. H9741S

Zweigriff-Thermostatarmatur für Brause



BESCHREIBUNG

Brause-Thermostatarmatur SECURITHERM Securitouch - Art. H9741S

Zweigriff-Thermostatarmatur für Brause SECURITHERM.
Mischbatterie mit Verbrühungsschutz: automatisches Schließen bei Ausfall der Kaltwasserversorgung.
Vermeidung Kaltwasserschock: automatisches Schließen bei Ausfall der Warmwasserversorgung.
Securitouch Abschirmung gegen Verbrühung am Armaturengehäuse.
Temperaturwahl durch verkalkungsarme Thermostatkartusche.
Mengenwahl durch Keramikoberteil mit 1/4-Umdrehung.
Temperatureinstellbereich von 25 °C bis 41 °C.
Doppelter Temperaturanschlag: 1. Anschlag bei 38 °C entriegelbar, 2. Anschlag bei 41 °C festgestellt.
Einfache thermische Desinfektionen möglich ohne Demontage des Bediengriffs oder Absperren der Kaltwasserversorgung.
Durchflussmenge reguliert auf 9 l/min.
Körper aus Messing verchromt mit ERGO-Bediengriffen.
Brauseabgang G 1/2B.
Schutzfilter und Rückflussverhinderer in den Muttern G 3/4 integriert.
Mischbatterie mit S-Anschlüssen G 1/2B x G 3/4B.
Mischbatterie besonders geeignet für Gesundheitseinrichtungen, Seniorenheime, Krankenhäuser und Kliniken.
Mischbatterie geeignet für bewegungseingeschränkte Personen.
Brausearmatur mit 30 Jahren Garantie.

VORTEILE

- SECURITHERM: optimierter Verbrühungsschutz
- Mit doppeltem Temperaturanschlag
- Securitouch Abschirmung gegen Verbrühen am Gehäuse
- Mit Thermostat: für maximale Temperaturstabilität

TECHNISCHE DATEN

Brause-Thermostatarmatur SECURITHERM Securitouch - Art. H9741S

Anschluss	G 1/2B
Technologie	Thermostatarmatur SECURITHERM Securitouch
Tiefe	84 mm
Länge	286 mm
Durchflussmenge	9 l/min
Temperaturanschlag	JA
Oberfläche	Messing verchromt
Normen und Zertifizierungen	

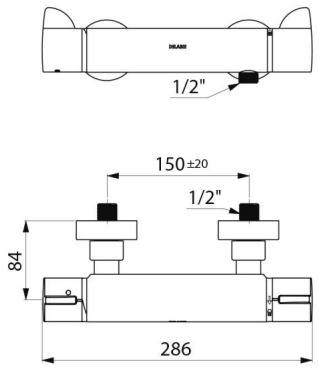

Garantie	

© DELABIE