Einhebelmischer für Spültisch oder Waschrinne



Art. 2565T3

Hoher Einloch-Einhebelmischer mit Keramikkartusche

BESCHREIBUNG

Einhebelmischer für Spültisch oder Waschrinne - Art. 2565T3

Spültisch-Einhebelmischer für Standmontage.
Einloch-Einhebelmischer mit festem Auslauf H. 305 L. 140.
Hohe Mischbatterie mit Hygiene-Strahlformer BIOSAFE, geeignet zur Anbringung eines endständigen Wasserfilters BIOFIL.
Klassische Keramikkartusche Ø 35 mit voreingestellter Warmwasserbegrenzung.
Körper und Auslauf mit glatten Innenflächen (begrenzt Bakterienablagerungen).
Keine Gefahr einer ungewollten Vermischung von Warm- und Kaltwasser.
Ohne Rückflussverhinderer an den Zuläufen.
Einfache thermische Desinfektionen möglich ohne Demontage des Bedienhebels oder Absperren der Kaltwasserversorgung.
Durchflussmenge begrenzt auf 9 l/min bei 3 bar.
Körper und Sockel aus Messing verchromt.
Mit Hygienehebel L. 185 für Betätigung ohne Handkontakt.
Mit flexiblen PEX-Schläuchen G 3/8.
Verstärkte Befestigungen durch 2 Edelstahlbolzen.
Einhebelmischer besonders für Gesundheitseinrichtungen, Seniorenheime, Krankenhäuser und Kliniken geeignet.
Einloch-Mischbatterie für bewegungseingeschränkte Personen geeignet.
Mischbatterie mit 30 Jahren Garantie.

VORTEILE

- Hygiene: glatte Innenfl. begrenzen Keimwachstum
- Thermische Desinfektion ohne Demontage
- Mit voreingestellter Warmwasserbegrenzung
- Hygienehebel für Betätigung ohne Handkontakt

TECHNISCHE DATEN

Einhebelmischer für Spültisch oder Waschrinne - Art. 2565T3

Anschluss	G 3/8
Höhe	431 mm
Auslaufhöhe	305 mm
Auslauflänge	140 mm
Durchflussmenge	9 l/min bei 3 bar
Temperaturanschlag	JA
Oberfläche	Messing verchromt
Normen und Zertifizierungen	ACS WRAS
Garantie	30 JAHRE

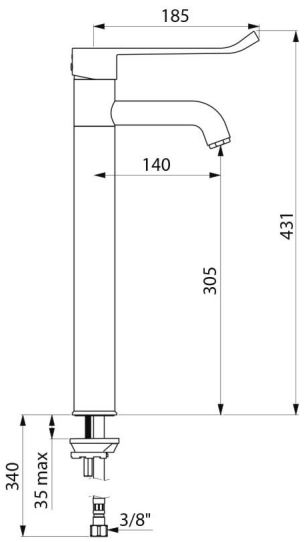

Ersatzteilsicherheit	