Waschtischarmatur mit Druckausgleichsfunktion SECURITHERM EP

Art. 2565T1EP

Hoher Einloch-Einhebelmischer mit EP-Kartusche



BESCHREIBUNG

Waschtischarmatur mit Druckausgleichsfunktion SECURITHERM EP - Art. 2565T1EP

Waschtisch-Einhebelmischer SECURITHERM mit Druckausgleichsfunktion, Standmontage.
Einloch-Einhebelmischer mit festem Auslauf H. 160 L. 140.
Hohe Mischbatterie mit Hygiene-Strahlformer BIOSAFE, geeignet zur Anbringung eines endständigen Wasserfilters BIOFIL.
Verbrühungsschutz: reduziert die Warmwassermenge bei Kaltwasserausfall (und umgekehrt).
Konstante Entnahmetemperatur unabhängig von Druck- oder Durchflussschwankungen im Leitungsnetz.
Keramikkartusche Ø 35 mit Druckausgleichsfunktion mit voreingestellter Warmwasserbegrenzung.
Körper und Auslauf mit glatten Innenflächen (begrenzt Bakterienablagerungen).
Einfache thermische Desinfektionen möglich ohne Demontage des Bedienhebels oder Absperren der Kaltwasserversorgung.
Durchflussmenge reguliert auf 5 l/min.
Körper und Sockel aus Messing verchromt.
Mit Hygienehebel L. 185 für Betätigung ohne Handkontakt.
Mit flexiblen PEX-Schläuchen G 3/8 mit Schutzfiltern und Rückflussverhinderern.
Verstärkte Befestigungen und Verdrehsicherung durch 2 Edelstahlbolzen.
Einhebelmischer mit Druckausgleichsfunktion besonders für Gesundheitseinrichtungen, Seniorenheime, Krankenhäuser und Kliniken geeignet.
Einloch-Mischbatterie für bewegungseingeschränkte Personen geeignet.
Mischbatterie mit 30 Jahren Garantie.

VORTEILE

- EP: reduziert Warmwassermenge bei Ausfall TW
- EP-Technologie: reduziert Druckschwankungen
- Thermische Desinfektion ohne Demontage
- Hygiene: glatte Innenfl. begrenzen Keimwachstum

TECHNISCHE DATEN

Waschtischarmatur mit Druckausgleichsfunktion SECURITHERM EP - Art. 2565T1EP

Anschluss	G 3/8
Technologie	Mischbatterie SECURITHERM EP
Höhe	291 mm
Auslaufhöhe	160 mm
Auslauflänge	140 mm
Durchflussmenge	5 l/min
Temperaturanschlag	JA

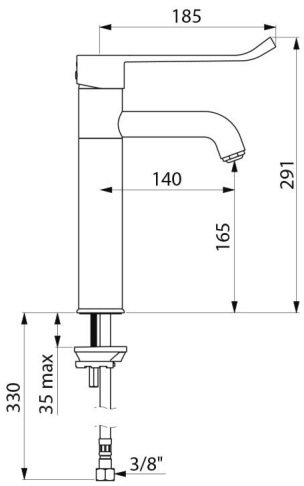

Oberfläche	Messing verchromt
Normen und Zertifizierungen	
Garantie	
Ersatzteilsicherheit	