# Waschtisch-Thermostatarmatur SECURITHERM

Art. H9726

Hohe Zweigriff-Mischbatterie für Einlochmontage H. 205 L. 150



## BESCHREIBUNG

**Waschtisch-Thermostatarmatur SECURITHERM - Art. H9726**

Zweigriff-Thermostatarmatur SECURITHERM für Waschtisch, Standmontage.
Hohe Einloch-Mischbatterie mit schwenkbarem Auslauf H. 205 L. 150 mit glatten Innenflächen.
Auslauf mit Hygiene-Strahlformer BIOSAFE, geeignet zur Anbringung eines endständigen Wasserfilters BIOFIL.
Verbrühungsschutz: automatische Abschaltung bei Kalt- oder Warmwasserausfall.
Temperaturwahl durch verkalkungsarme Thermostatkartusche.
Mengenwahl durch Keramikoberteil mit 1/4-Umdrehung.
Temperatureinstellbereich: Kaltwasser bis 41 °C.
Doppelter Temperaturanschlag: erster Anschlag entriegelbar bei 38 °C, zweiter Anschlag eingestellt auf 41 °C.
Einfache thermische Desinfektionen möglich ohne Demontage des Bediengriffs oder Absperren der Kaltwasserversorgung.
Durchflussmenge reguliert auf 5 l/min.
Betätigung durch ERGO-Bedienelemente.
Ergonomische Zugstange und Ablaufventil 1 1/4" aus Edelstahl.
Flexible PEX-Anschlussschläuche G 3/8 mit Schutzfiltern und Rückflussverhinderern.
Verstärkte Befestigungen und Verdrehsicherung durch 2 Edelstahlbolzen.
Thermostat-Mischbatterie besonders geeignet für Gesundheitseinrichtungen, Seniorenheime, Krankenhäuser und Kliniken.
Mischbatterie geeignet für bewegungseingeschränkte Personen.
Mischbatterie mit 30 Jahren Garantie.

## VORTEILE

- SECURITHERM: optimierter Verbrühungsschutz
- Hygiene: innen glatt, begrenzt Bakterien
- Mit Thermostat: für maximale Temperaturstabilität
- Einfache thermische Desinfektion ohne Demontage

## TECHNISCHE DATEN

**Waschtisch-Thermostatarmatur SECURITHERM - Art. H9726**

| | |
|---|---|
| Anschluss | G 3/8 |
| Technologie | Thermostatarmatur SECURITHERM |
| Höhe | 307 mm |
| Auslaufhöhe | 205 mm |
| Auslauflänge | 150 mm |
| Durchflussmenge | 5 l/min |
| Temperaturanschlag | JA |
| Oberfläche | Messing verchromt |

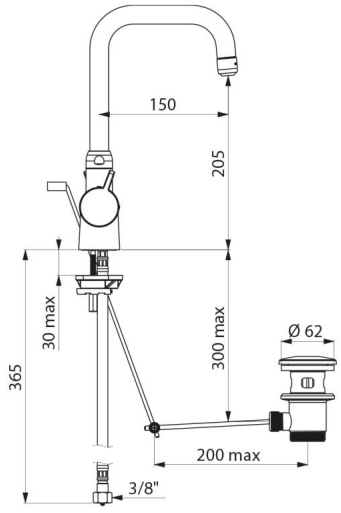


© DELABIE

| | |
|---|---|
| Normen und Zertifizierungen | ACS, BELGAQUA |
| Garantie | 30 JAHRE GARANTIE |
| Ersatzteilsicherheit | 50 JAHRE ERSATZTEILSICHERHEIT |